STYKLISTE NR. 42236.					
1	2	Akselkasser.	Staal Støbe gods	6L	457/1
2	4	Glidesko.	Lager bronce	"	457/2
3	28	Nagler forsk. Læng.	Kobber		8ø × 2000
4	8	Smøreskruer	Fluss jern		22ø × 800
5	4	Styretappe	Blk. truk. Flussj.		16ø × 1150
6	8	Stopringe	Fluss jern		25ø × 165
7	8	Splitter	"		Magasin
8	8	Smørevæger	Uldog Kobber		1ø 1000.
9	4	Bøsninger	se Tegn. 6L 1525 Stkl. 42495		Mrk. 9.

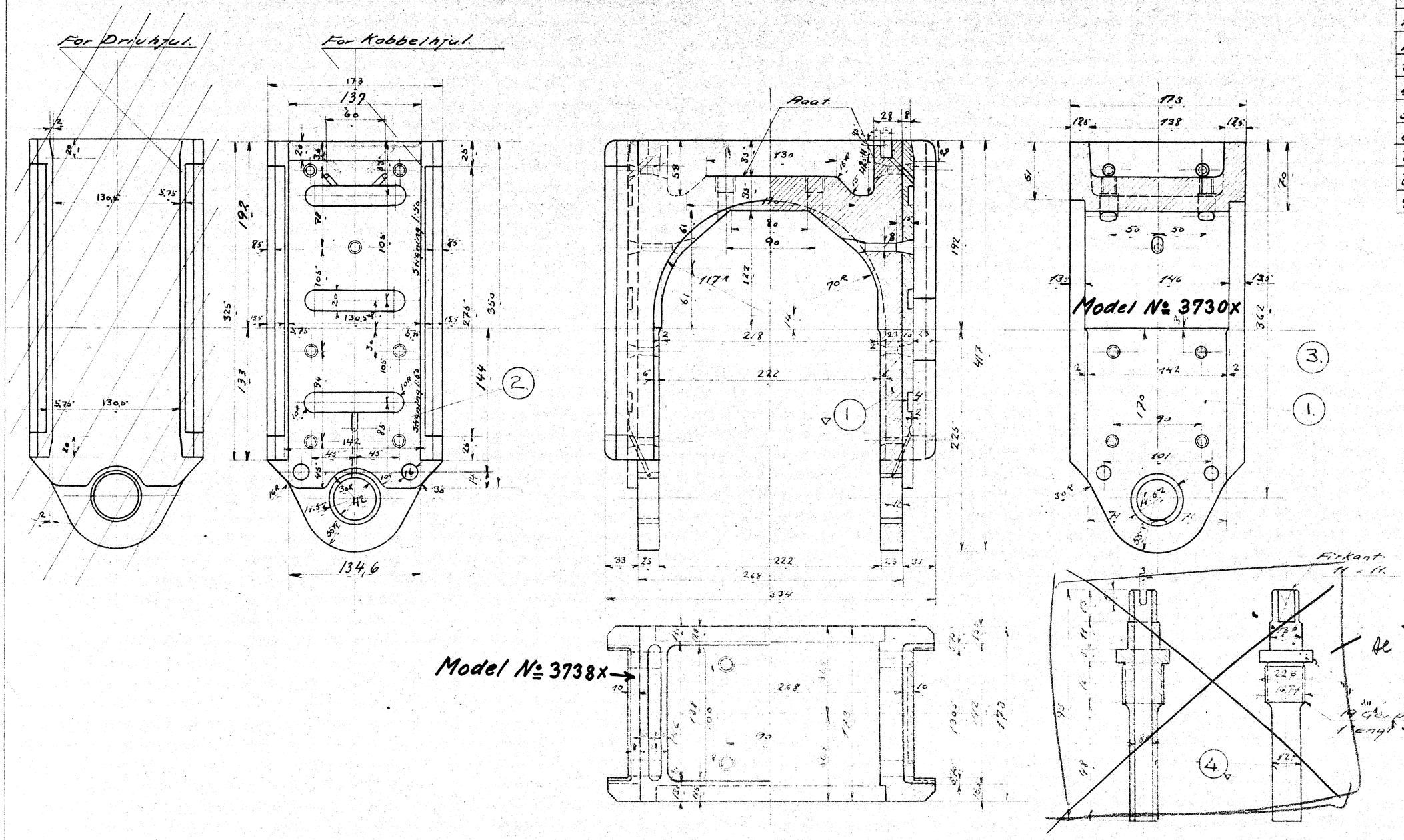

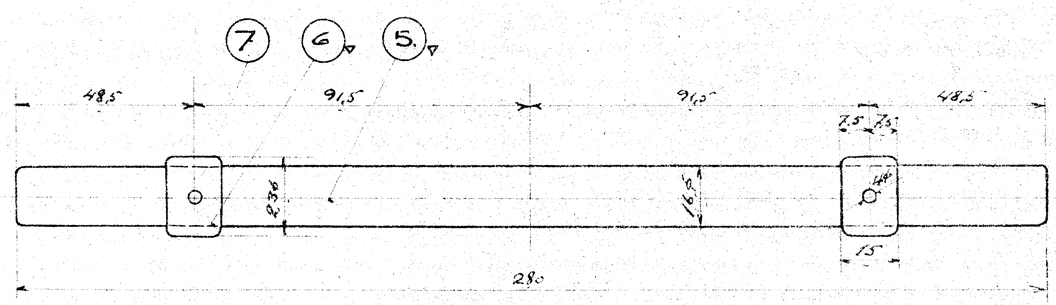

Forandringer		
Bemærkning vedr. ipresset Pande.	29/4 44	E.S.

For Akselkasse med ipresset Pande se Tegn. Q.59.h.

Q.59d

Akselkasser for bageste Kobbelhjulsleje
D. Tender Loko Litra Q.
Gr. 12
1:25
2-9-29. 1:1
6L 457